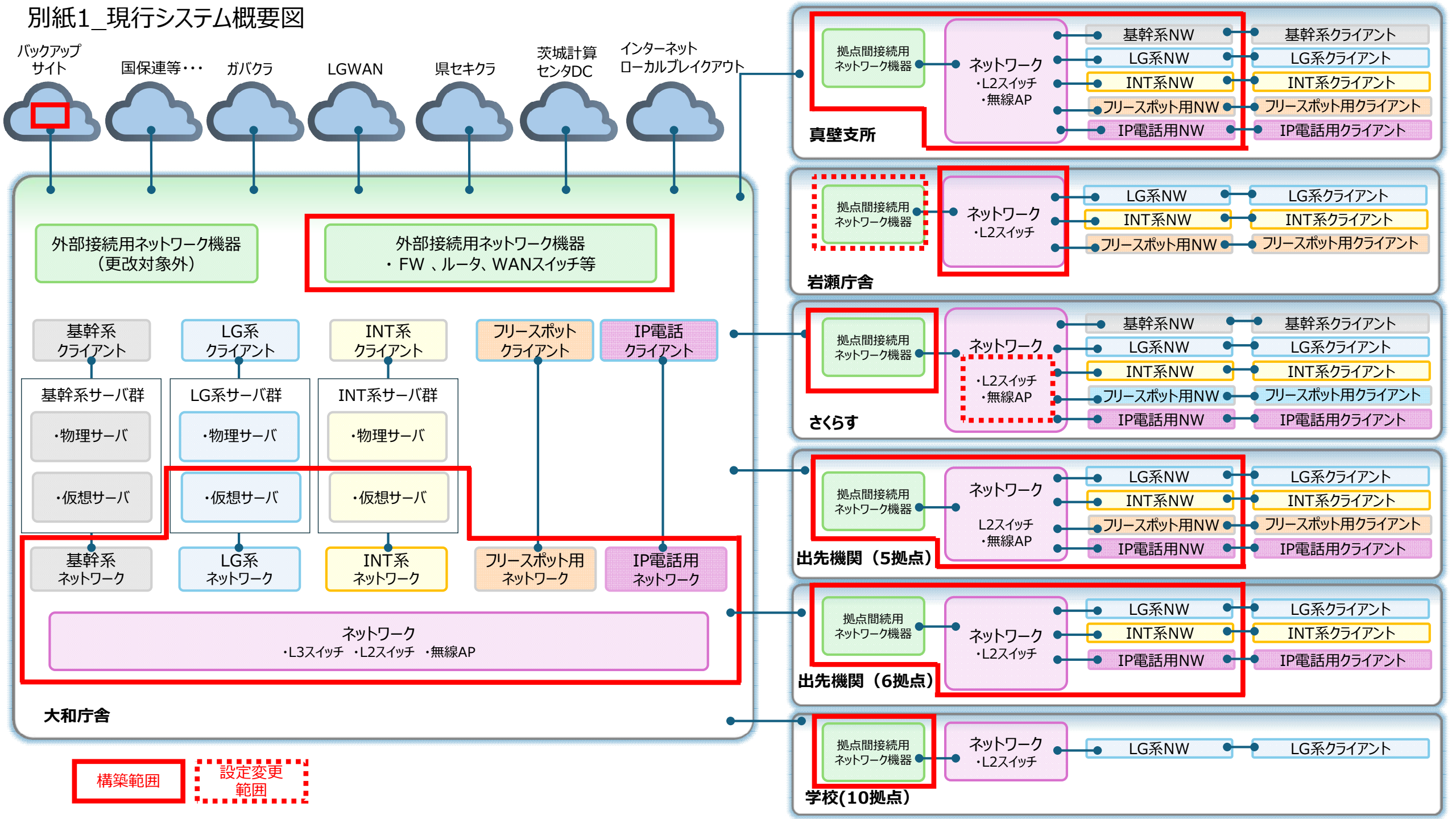# 別紙1_現行システム概要図